２００８　ＲＳＫ全国選抜ジュニアテニス大会
（第２４回）　Ｕ１３　組合せ表　（男子の部）

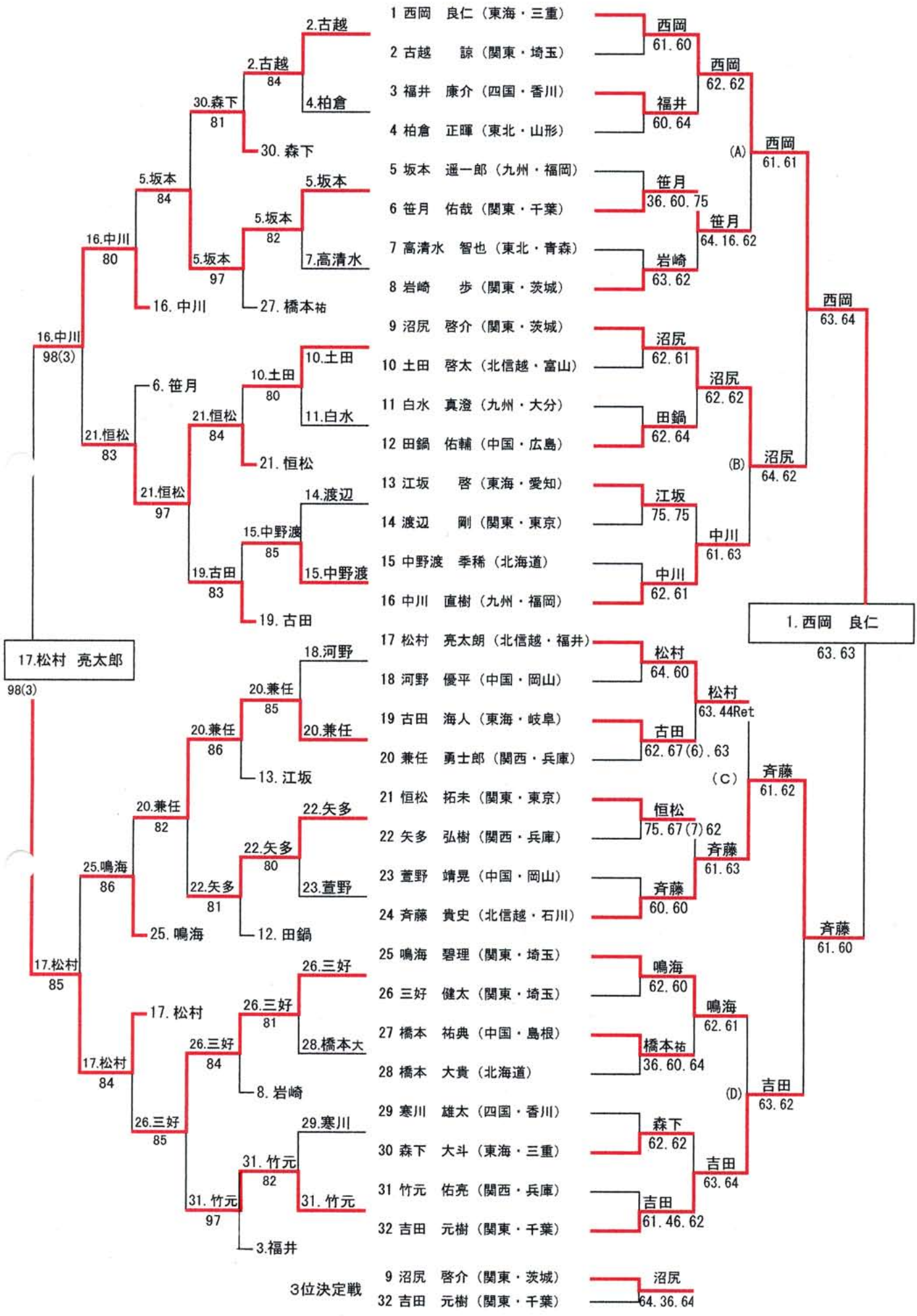
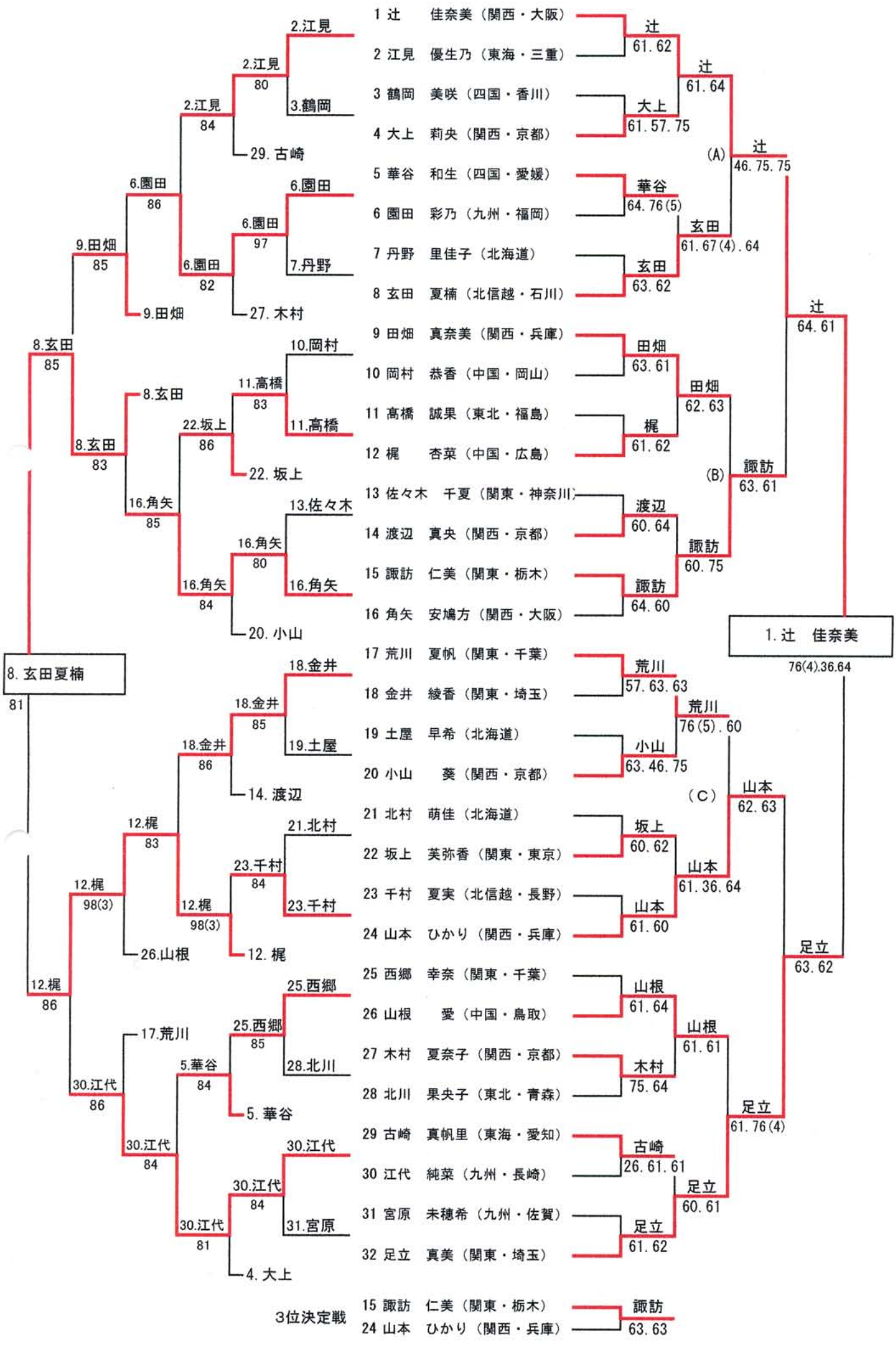
２００８　ＲＳＫ全国選抜ジュニアテニス大会
（第２４回）　Ｕ１３　組合せ表　　（女子の部）